Фундамент под БМК (опалубка)

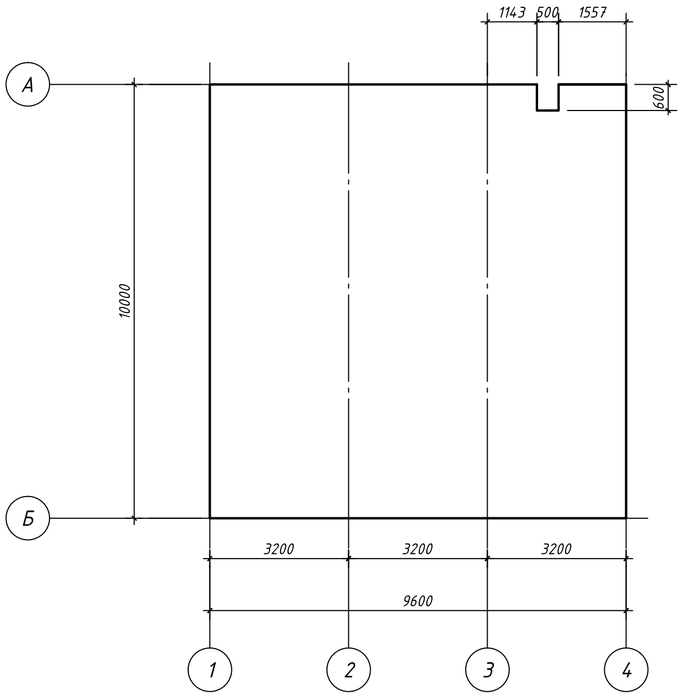

Фундамент под БМК (краевое армирование)

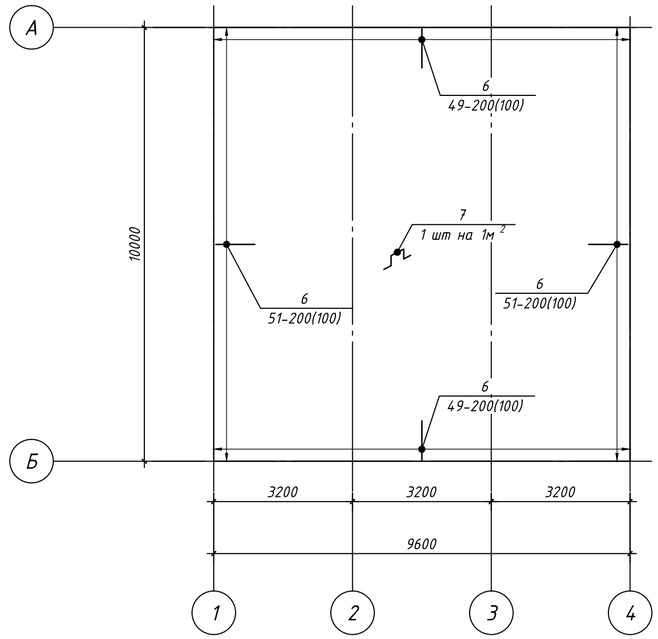

Спецификация элементов

Поз.	Обозначение	Наименование	Кол.	Масса, ед., кг	Приме-чание
		Детали			
1	СТО АСЧМ 7-93	ф16 А500С, l=9500	51	15.01	
2	СТО АСЧМ 7-93	ф16 А500С, l=9900	48	15.64	
3	СТО АСЧМ 7-93	ф12 А500С, l=9500	51	8.44	
4	СТО АСЧМ 7-93	ф12 А500С, l=9900	48	8.79	
5	СТО АСЧМ 7-93	ф12 А500С, l=2000	102	1.78	
6	СТО АСЧМ 7-93	ф10 А500С L=1450	200	0.89	
7	СТО АСЧМ 7-93	ф10 А500С L=1180	96	0.73	
		Материалы			
	Щебень	М400 фр. 5-10		10.4	$м^3$
	Бетонная подготовка	Бетон В7,5 W4 F50		10.0	$м^3$
	Бетон	Бетон В25 W6 F150		28.8	$м^3$

Ведомость расхода стали, кг

Марка элемента	Изделия арматурные				
	Арматура класса				Всего
	А500С				
	СТО АСЧМ 7-93				
	ф10	ф12	ф16	Итого	
Фунд. под БМК	248.08	1033.92	1516.23	2798.23	2798.23

Ведомость деталей

Поз.	Эскиз
6	600; 220; 600
7	150; 185; 185; 300; 300

Фундамент под БМК (нижнее армирование)

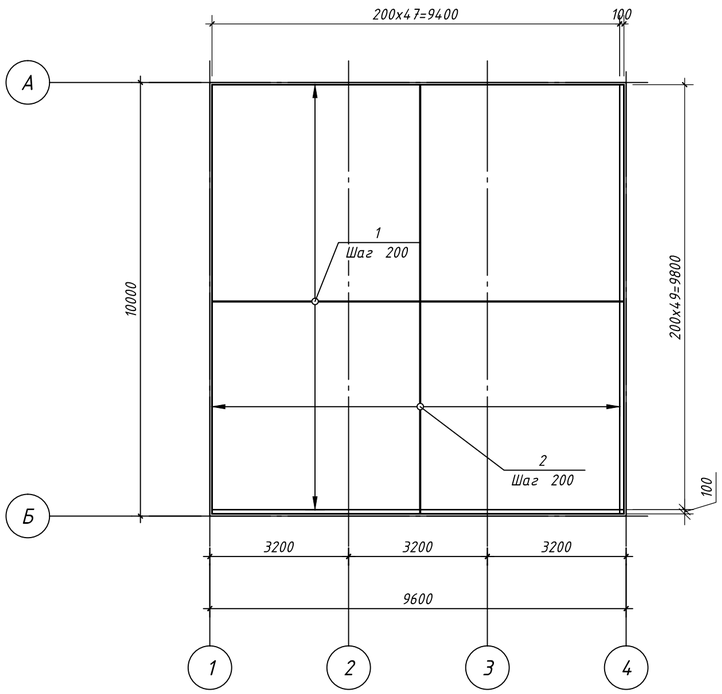

Фундамент под БМК (верхнее армирование)

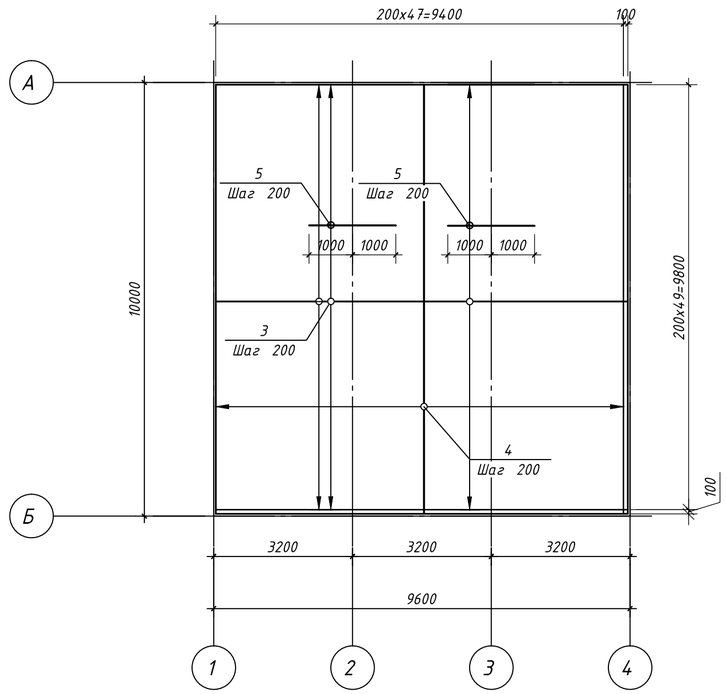

1-1

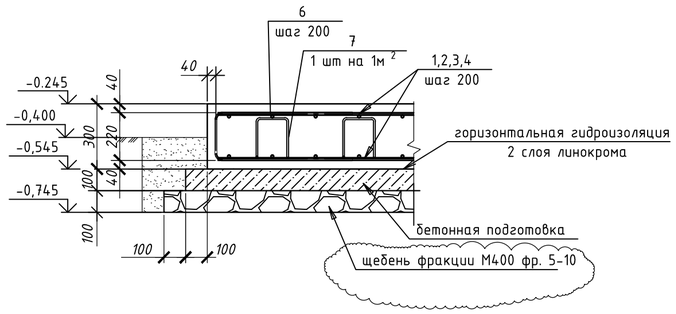

1. Указания по производству работ смотри л.2 данного комплекта.
2. Все бетонные поверхности, соприкасающиеся с грунтом обмазать битумно-полимерной мастикой Техномаст по битумной грунтовке.
3. Ведомость объемов работ:
- Насыпь под плиту БМК - 37,96 $м^3$

Изм.	Кол.	Лист	№ док.	Подпись	Дата	11/570-16-КР 2		
						Заказчик: МПУ "Теплоэнерго"		
ГИП		Бородин			09.16	Блочно-модульная котельная по адресу: Ярославская обл., г. Рыбинск, ул. Пароходная д.55	Стадия: П	Лист: 7 / Листов:
Разработал		Смирнов			09.16	Фундамент под БМК	ООО "НПЦ "Сфера"	

Согласовано

Взам. инв. №

Подп. и дата

Инв. № подл.

Формат А2